TARIF 2024

valable du 01/01/2024 au 30/06/2024

NÉTTOYÉ PAR TUCHEL

MACHINES DE BALAYAGE
LAMES À NEIGE
VÉHICULES

TUCHEL®
MASCHINENBAU GmbH

LOCALISATEUR DE PRODUIT

CHARGEURS À ROUES / TÉLESCOPIQUES

classe jusqu'à 4 t	ECO Pro | PLUS 590 | BIG | IDEAL 650 | SOLO | WB 750 | L-SK | SK-F | L-SF | VARIO
classe jusqu'à 7 t	PLUS 590 | PROFI 660 | BIG | IDEAL 650 | SOLO | WB 750 | SK-F | L-SF | VARIO
classe de 7 à 12 t	PROFI 660 | PROFI CHAMP | BIG | SOLO | L-SF | SF | VARIO
classe a partir de 12 t	PROFI GIGANT 920 | SF | VARIO

TRACTEURS

Tracteurs communaux	SIMPLEX bis 30 PS | KOMPAKT a partir de 30 CV | WB 750 | L-SK | SK-F | VARIO
Classe médiane (avant/arrière)	ECO Pro | PLUS 590 | SOLO | WB 750 | SK-F | L-SF | VARIO
Classe médiane a partir de 100 CV (avant)	PLUS 590 | PROFI 660 | PROFI CHAMP | PROFI GIGANT 920 | SOLO | WB 750 | L-SF | SF | VARIO

EXCAVATRICE

classe de 1 à 6 t	Bagger KM 520 | SOLO | WB 750
classe a partir de 8 t	Bagger KM 750

VÉHICULES COMMUNAUX

Faucheuse frontale	SIMPLEX | KOMPAKT | WB 750 | L-SK | SK-F | VARIO
Véhicules communaux / Multicar	KOMPAKT | PLUS 590 | WB 750 | SK-F | L-SF | VARIO
Camion / Unimog	PROFI 660 | PROFI CHAMP | L-SF | SF | VARIO

CHARIOT ÉLÉVATEUR

classe de 1.5 t	ECO Pro | PLUS 590 | PROFI 660 | IDEAL 650 | SOLO | WB 750 | L-SK | SK-F | VARIO
classe de 3.5 t	ECO Pro | PLUS 590 | PROFI 660 | IDEAL 650 | SOLO | WB 750 | SK-F | L-SF | VARIO
classe a partir de 3.5 t	PLUS 590 | PROFI 660 | IDEAL 650 | SOLO | WB 750 | L-SF | VARIO

SOMMAIRE

CONTENU

TUCHEL-SWEEP
MACHINES DE BALAYAGE

2	SIMPLEX	Ø 400 mm
3	KOMPAKT	Ø 520 mm
4	ECO Pro	Ø 520 mm
5	PLUS 590	Ø 590 mm
6	PROFI 660	Ø 660 mm
7	PROFI-CHAMP	Ø 750 mm
8	PROFI-GIGANT 920	Ø 920 mm
9	BIG	Ø 600 mm
10	IDEAL 650	Ø 650 mm
11	BAGGER KM	Ø 750/520 mm
12	SOLO	
13	WB 750 & HYDRO DIRVE	

TUCHEL-SNOW
LAMES À NEIGE

14	L-SK	I 50 cm
15	SK-F	I 70 cm
16	L-SF	I 82 cm
17	SF	I 103 cm
18	VARIO	I voir catalogue

TUCHEL-TRAC
VÉHICULES

20	TUCHEL-TRAC TRIO
21	OUTILS TUCHEL-TRAC TRIO
22	TUCHEL-TRAC FarmXpert
23	TUCHEL-TRAC MINI 3
24	TUCHEL-TOOL FARM-CLEAN
26	FICHE TECHNIQUE « ATTELAGE DE TRIANGLE », « ATTELAGE À TROIS-POINTS » ET « COMPENSATEUR DE NIVEAU 3D »
27	FICHE TECHNIQUE « BROSSES + ARBRES-BALAIS » ET « ACCOUPLEMENTS HYDRAULIQUES »
28	CONTACT SERVICE EXPORT

CrefoZert Creditreform Bonitätszertifikat 2023 AUSGEZEICHNETE BONITÄT Gültig bis: 3/2024 Tuchel Maschinenbau GmbH Salzbergen

ZDH ZERT

DIN EN ISO 9001
REG.-NR. Q1 0123105

MACHINE DE BASE (balayage libre)

	120 cm	135 cm	150 cm
LARGEUR DE TRAVAIL EN POSITION INCLINÉE	113 cm	127 cm	141 cm

1162 Balayeuse Frontale incl. réglage de la hauteur de la brosse par broche, orientation latérale mécanique, brosse **ø 400 mm**, 100% PP Segment de brosse, roues de soutien et de guidage ø 180 x 50 mm, en option avec entraînement par cardan, l'angle de transmission réglable (arbre à cardan inclus), au choix avec **entraînement mécanique** ou **hydraulique**, hauteur maxi de l´arbre de prisede force sur le porteur 40cm

VARIANTE D'ATTELAGELAGE

Triangle d'attelage CAT communal / 0 avec bâti de montage FIXE (voir p. 26)

Attelage à 3-points CAT I / II avec bâti de montage FIXE (voir p. 26)

Attelage pour le **Tuchel-Trac TRIO** avec bâti de montage FIXE

Attelage pour tondeuses automotrices (pour le montage directement un adaptuer spécial est nécessaire) avec bâti de montage FIXE

Assemblage incl. :	3 564	3 760	3 887

VARIANTES D'ÉQUIPEMENT

Système d'attelage pivotante 3-D (Équilibrage intégré du niveau)			205
Attelage pour le **valets de ferme** ou des véhicules des collectivités incl. **système d'attelage pivotante 3-D**			256
Brosse Ø 400 mm			
» mixte **50% PP / 50% acier**, déconseillé pour l'agriculture	84	91	101
» **100% PP-Snowline** (balai de neige), pour le service hivernal	72	80	88
Protection contre les projections pour le service hivernal, extra-longue et ajustable	242	257	274
Bac de ramassage avec lame racleuse polyuréthane, incl. vidange hydraulique (nécessite 1 fonction à double-effet) et vanne d'arrêt pour le balayage simple (nul démontage du bac de ramassage nécessaire); incl. 3ème roue de support ø 180 × 50 mm et pendule sur le bâti de montage pour compenser les inégalités du sol	1 249	1 315	1 349
Orientation hydraulique nécessité 1 fonction à double-effet (un couplage avec d'autres fonctions n'est pas possible)			477
Commutateur électromagnétique 12/24 V, pour des véhicules-porteurs avec uniquement 1 fonction hydraulique double-effet			704
Balai latéral (côté droit/gauche) brosse ø 500 mm avec 100 % PP, hydraulique incl. élément à ressort, vanne de réglage de vitesse, nèsessité 1 fonction à simple resp. à double effet (un couplage avec vidage hydraulique et entraînement hydraulique est possible)			1 271
Système de pulvérisateur pompe 12/24 V avec pompe avec protection contre le fonctionnement à sec et tableau de commande			
» réservoir d'eau 100 litres et incl. attelage arrière à 3 points (CAT I / II) prévu à supporter le réservoir			1 941
» sans réservoir d'eau			908
» sur balai latéral			107
Feux de position (LED) pour le déplacement sur la voie publique			352
Portes-drapeaux et drapeaux de signalisation (prix par paire)			124
Option couleur selon RAL (RAL 2004 = standard)			310

IMPORTANT

Lors de la commande, veuillez toujours préciser:
Gamme de vitesse, direction de rotation et profile du cardan, ainsi que la système d'attelage !

Emballage / Coûts de transport (net)	286	302	318

Les prix pour les fournitures sont uniquement valables pour des machines d´origine; prix pour rétrofourniture sur demande! Options spéciales sur demande!
Prix en EURO hors taxes, valable jusqu´au 30/06/2024. Sous toutes réserves.

MACHINE DE BASE (balayage libre)

	135 cm	150 cm	175 cm	200 cm
LARGEUR DE TRAVAIL EN POSITION INCLINÉE	127 cm	141 cm	165 cm	188 cm

1752 Balayeuse frontale incl. réglage de la hauteur de la brosse par levier de verrouillage, orientation latérale mécanique, protection contre les projections, brosse **ø 520 mm**, 100 % PP-Beeline à la forme de nid d'abeilles, grande longevité (matière très drue), roues de soutien et de guidage ø 200 x 50 mm, on option avec entraînement par cardan, engrenage réglable en hauteur (cardan compris dans la livraison) **entraînement mécanique** (Hauteur de l´arbre de prise de force sur le porteur moins de 47 cm) ou **hydraulique**

VARIANTE D'ATTELAGELAGE

Triangle d'attelage CAT Kommunal/ 0 avec console d'assemblage FIXE (voir p. 26)

Attelage trois points CAT I / II avec console d'assemblage FIXE (voir p. 26)

Logement pour **Tuchel-Trac TRIO** avec console d'assemblage FIXE

Logement pour **faucheuse avant** (montage directement, ajustement requis) avec console d'assemblage FIXE

Assemblage incl. :	4 510	4 606	4 781	4 987

VARIANTES D'ÉQUIPEMENT

Système d'attelage pivotante 3-D (Équilibrage intégré du niveau)				226
Attelage pour le **valets de ferme** ou des véhicules des collectivités incl. **système d'attelage pivotante 3-D**				378
Brosse Ø 520 mm				
» **100% PP-Snowline** (balai de neige), pour le service hivernal	85	101	117	131
Protection contre les projections pour le service hivernal, extra-longue et ajustable				261
Bac de ramassage avec lame racleuse polyuréthane, incl. vidange hydraulique (nécessite 1 fonction à double-effet) et vanne d'arrêt pour le balayage simple (nul démontage du bac de ramassage nécessaire); incl. 3ème roue de support ø 200 × 50 mm et pendule sur le bâti de montage pour compenser les inégalités du sol	1 274	1 331	1 388	1 444
» **Tôle clapet de remplissage** du bac collecteur, approx. 30 % plus de capacité	93	93	131	131
3ème roue de support et de guidage pour le balayage simple, réglable en hauteur, Ø 200 x 50 mm				297
Orientation latérale hydraulique nécessite 1 fonction hydraulique supplémentaire à double-effet (un couplage avec d'autres fonctions n'est pas possible)				477
Commutateur électromagnétique 12/24 V, pour des véhicules-porteurs avec uniquement 1 fonction hydraulique double-effet				704
Balai latéral (côté droit/gauche) brosse ø 600 mm avec 100 % PP, hydraulique incl. élément à ressort, vanne de réglage de vitesse, nèsessité 1 fonction à simple resp. à double effet (un couplage avec vidage hydraulique et entraînement hydraulique est possible)				1 366
Système de pulvérisateur pompe 12/24 V avec pompe avec protection contre le fonctionnement à sec et tableau de commande				
» réservoir d'eau de 100 litres monté sur la machine				1 547
» réservoir d'eau 100 litres et incl. attelage arrière à 3 points (CAT I / II) prévu à supporter le réservoir				1 941
» sans réservoir d'eau				908
» sur balai latéral				107
roues extra stable Ø 200 x 50 mm, pour les conditions difficiles et les sols très inégaux			à utiliser	141
Feux de position (LED) pour le déplacement sur la voie publique				352
Portes-drapeaux et drapeaux de signalisation (prix par paire)				124
Option couleur selon RAL (RAL 2004 = standard)				310

IMPORTANT

Lors de la commande, veuillez toujours préciser:
Gamme de vitesse, direction de rotation et profile du cardan, ainsi que la système d'attelage !

Emballage / Coûts de transport (net)	297	318	329	345

MACHINE DE BASE (balayage libre)

	135 cm	150 cm	180 cm	230 cm
LARGEUR DE TRAVAIL EN POSITION INCLINÉE	127 cm	141 cm	169 cm	211 cm
1353 Balayeuse frontale incl. orientation latérale mécanique, protection contre les projections, moteur **hydraulique** grande capacité, brosse **ø 520 mm**, balai 100 % PP, roues de support et de guidage (haute qualité), ø 200 × 50 mm réglables en hauteur	2 313	2 389	2 502	2 704

VARIANTE D'ATTELAGELAGE

Triangle d'attelage CAT Kommunal / 0 / I, pièce pivotante avec compensateur à pendule et tringle à visser (voir p. 26)				949
Attelage à 3-points CAT I / II, assemblage rigide (voir p. 26) Assemblage avant/arrière				526
Dents de fourches 150 x 60 mm				
» fermeture rapide; pièce pivotante avec parallélogramme et indicateur de hauteur				1 094
» Supplément pour de grandes poches-dents de fourches (200 x 100 mm)				223
Attelage pour valets de ferme également plaque d'attelage chargeurs frontals, pièce pivotante avec parallélogramme et compensateur à pendule incl. indicateur de hauteur				1 199
Compensateur de niveau pour la compensation latérale				274

VARIANTES D'ÉQUIPEMENT

Brosse Ø 520 mm				
» mixte **50% PP / 50% acier**, déconseillé pour l'agriculture	227	253	278	316
» **100% PP-Snowline** (balai de neige), pour le service hivernal	93	105	116	132
» 100 % PP disques balayeurs, à la forme de nid d'abeilles, grande longévité par la matière drue, conçue aussi pour ordure grossières, (pour rétrofourniture, il faut commander un autre arbre central. Prix sur demande!)	193	208	226	245
Protection contre les projections pour le balayage simple, extra longue (380 mm), incl. plaque métallique revêtue en caoutchouc	321	321	343	355
Bac de ramassage incl. Lame racleuse polyuréthane, vidange hydraulique, incl. vanne d'arrrêt (mécanique) pour balayage simple (pas de nécessité de démontage du bac de ramassage)	1 339	1 404	1 446	1 517
3ème roue de support et de guidage seulement pour l'attelage à l'avant, ø 200 x 50 mm (nécessaire pour tous les systèmes d´attelage avec parallélogramme)				464
Orientation latérale hydraulique (nécessite 1 fonction hydraulique double-effet supplémentaire)				570
Commutateur électromagnétique 12/24 V, pour des véhicules-porteurs avec uniquement 1 fonction hydraulique double-effet				905
Balai latéral (côté droit/gauche) brosse ø 600 mm avec 100 % PP, un couplage avec vidage hydraulique et entraînement hydraulique est possible et seulement possible avec le bac de ramassage				1 345
Dispositif de pulvérisation d'eau 12/24 V avec pompe incl. protection contre le fonctionnement à sec et tableau de commande				
» réservoir 100 ltrs.				1 563
» réservoir 200 ltrs (à partir de **180 cm**)				1 803
» sans réservoir				1 034
» balai latéral (si commandé) également avec système de pulvérisateur				——
roues extra stables Ø 200 x 50 mm, acier soudé, pour la pièce lourde			À utiliser	141
Option couleur selon RAL (RAL 2004 = standard)				310

Emballage / Coûts de transport (net)	329	339	355	376

Les prix pour les fournitures sont uniquement valables pour des machines d´origine; prix pour rétrofourniture sur demande! Options spéciales sur demande!
Prix en EURO hors taxes, valable jusqu´au 30/06/2024. Sous toutes réserves.

MACHINE DE BASE (balayage libre)

	135 cm	150 cm	180 cm	200 cm	230 cm	260 cm
LARGEUR DE TRAVAIL EN POSITION INCLINÉE	127 cm	141 cm	169 cm	187 cm	216 cm	244 cm
1382 Balayeuse frontale et arrière avec chassis renforcé, entraînement **hydraulique** par un fort moteur hydraulique, une décharge de pression résiduelle automatique du balai, une conduite d'huile de fuite intégré dans le retour, brosse **ø 590 mm**, 100 % PP WaveLine mélange avec le système de CrownLock, garant d'un résultat de balayageexcellent et de longévité, ajustage simple de la hauteur de brosse par levier de verrouillage avec une optimisation de l'angle de balayage, orientation latérale mécanique et roues de soutien et de guidage ø 250 x 50 mm	3 383	3 514	3 685	3 856	4 178	4 884

VARIANTE D'ATTELAGELAGE

Triangle d'attelage CAT Kommunal / 0 / I, incl. pièce pivotante avec adaptateur à pendule et tringle à visser (voir p. 26)	949
Attelage à 3-points CAT I / II attelage fixe (voir p. 26)	526
» Articulation à rotule pour un suivi régulier du sol (attelage á 3-points à l'avant)	157
Dents de fourches, 150 x 60 mm	
» fermeture rapide; pièce pivotante avec parallélogramme et indicateur de hauteur	1 094
» fermeture rapide; Système d'attelage pivotant 3-D avec glissière à roulements à billes, compensateur à pendule et indicateur de hauteur (montre position centrale dans la compensation de niveau) (= montre position centrale dans la compensation de niveau p. 26)	1 766
» Supplément pour de grandes poches-dents de fourches (200 x 100 mm)	223
Attelage pour valets de ferme / également plaque d'attelage chargeurs frontals, pièce pivotante avec parallélogramme et compensateur à pendule incl. indicateur de hauteur	1 199
» **„Smart Attach"** coupleur rapide hydraulique	sur demande
Attelage pour chargeuses sur roues/chargeurs téléscopiques (attelage rapide) Système d'attelage pivotant 3-D avec glissière à roulements à billes, compensateur àpendule et indicateur de hauteur (= montre position centrale dans la compensation de niveau p. 26)	1 942
Attelage pour des véhicules des collectivités (Multicar, ...) avec pièce pivotante avec adaptateur à pendule et tringle à visser, incl. compensateur de niveau latéral	1 765
Plaque d'attelage incl. châssis renforcé, vérin de levage avec limitateur de pression, compensateur de niveau et à pendule, verrouillage pour le transport (possible à partir de **200 cm**) plaque **d'attelage Unimog DIN 76060:**	
» Forme B (taille 3) avec fixation par vis orientable M30 sans vis de blocage M24	
» Forme A (taille 5) avec fixation par vis orientable M30	3 486
Compensateur de niveau pour la compensation latérale	274

VARIANTES D'ÉQUIPEMENT

	135 cm	150 cm	180 cm	200 cm	230 cm	260 cm
Moteur hydraulique interne						642
Brosse Ø 590 mm, 100 % PP disques balayeurs à la forme de nid d'abeilles					sans supplément	
» **100% PP-Snowline** (balai de neige), à la forme de nid d'abeilles (le service hivernal)	58	58	87	87	112	112
Protection contre les projections pour le balayage simple, extra longue (380 mm), incl. plaque métallique revêtue en caoutchouc	321	321	343	343	355	369
Bac de ramassage incl. Lame racleuse polyuréthane, vidange hydraulique, incl. vanne d'arrrêt (mécanique) pour balayage simple (pas de nécessité de démontage du bac de ramassage), nécessité 1 fonction hydraulique double-effet	1 493	1 520	1 551	1 581	1 608	1 656
» **Tôle clapet** dans le bac collecteur, permettant +30 % de capacité	92	92	130	130	130	215
3ème roue de soutien et de guidage, seulement pour l'attelage à l'avant, ø 250 x 50 mm nécessaire pour tous les systèmes d´attelage avec parallélogramme et glissière à roulements à billes version courte livrable pour machine sans bac de ramassage						470
Orientation latérale hydraulique (nécessite 1 fonction hydraulique double-effet supplémentaire)						570
Commutateur électromagnétique (EM) 12/24 V pour des véhicules-porteurs avec uniquement 1 fonction hydraulique double-effet (sur chaque fonction hydraulique)						905
Balai latéral (côté droit/gauche) brosse ø 600 mm avec 100 % PP, incl. élément à ressort, réglage de vitesse, vanne d'arrêt et verrouillage rapide, à coupler avec la vidange hydraulique et / ou l'entraînement hydraulique et seulement possible avec le bac de ramassage						1 360
Dispositif de pulvérisation d'eau 12/24 volts pompe de fonctionnement à sec et boîtier de distribution						
» réservoir 100 ltrs.						1 563
» réservoir 200 ltrs. (à partir de **150 cm**)						1 803
» sans réservoir						1 034
» balai latéral (si commandé) également avec système de pulvérisateur						—
Régulateur de flux d'huile régulateur de vitesse inclus limiteur de pression (160bar)						
» 90 - 129 litres Rendement de pompe plus de 90 ltrs/min						820
» 130 litres Rendement de pompe plus de 130 ltrs/min, connecteurs 1" pour de grands chargeurs/téléscopiques/tracteurs						1 346
Peigne de brosse pour les feuilles ou la paille (doigts long de 3,5 cm)	360	373	398	417	556	601
roues extra stables Ø 250 x 80 mm, acier soudé, pour la pièce lourde (recommandé à partir de 260 cm)					À utiliser	171
Feux de position (LED) pour le déplacement sur la voie publique						352
Portes-drapeaux et drapeaux de signalisation (prix par paire)						124
Option couleur selon RAL (RAL 2004 = standard)						310
Emballage / Coûts de transport (net)	374	391	425	455	489	535

Les prix pour les fournitures sont uniquement valables pour des machines d´origine; prix pour rétrofourniture sur demande! Options spéciales sur demande!
Prix en EURO hors taxes, valable jusqu´au 30/06/2024. Sous toutes réserves.

MACHINE DE BASE (balayage libre)

	200 cm	230 cm	260 cm	280 cm
LARGEUR DE TRAVAIL EN POSITION INCLINÉE	188 cm	216 cm	244 cm	260 cm
1552 Balayeuse frontale avec chassis renforcé, entraînement par moteur hydraulique intérieur de grand capacité, bloc hydraulique avec limiteur de pression (160bar) de pression résiduelle automatique du balai, une conduite d'huile de fuite intégré dans le retour; brosse ø 660 mm, 100 % PP WaveLine mélange avec le système de CrownLock, grande longévité (matière très drue), l'ajustage facile et précise du balai par levier de verrouillage gardant une distance optimale entre balai et bac, orientation latérale mécanique, roues de support ø 250 x 80 mm	5 725	5 900	6 930	8 380

VARIANTE D'ATTELAGELAGE

Triangle d'attelage CAT I système de prise à guidage 3D avec Cage à rouleaux, adaptateur pendulaire et affichage de la hauteur (= montre position centrale dans la compensation de niveau p. 26)	1 769
Attelage trois points CAT I/II système de prise à guidage 3D avec cage à rouleaux, adaptateur pendulaire et affichage de la hauteur (= montre position centrale dans la compensation de niveau p. 26)	1 931
Dents de fourches 150 x 60 mm	
» incl. fermeture rapide; Système d'attelage pivotant 3-D avec compensation de niveau, glissière à roulements à billes, adapteur à pendule et indicateur de hauteur(= montre position centrale dans la compensation de niveau p. 26)	2 146
» Supplément pour de grandes poches-dents de fourches (200 x 100 mm)	223
Attelage rapide pour chargeuses sur roues / chargeurs téléscopiques (système à changement rapide) Système d'attelage pivotant 3-D avec compensation de niveau, glissière à roulements à billes, adapteur à pendule et indicateur de hauteur (= position centrale dans l'équilibrage du niveau voir p. 26)	2 225
Plaque d'attelage incl. châssis renforcé, vérin de levage avec limitateur de pression, compensateur de niveau et à pendule, verrouillage pour le transport (possible à partir de **200 cm**) plaque **d'attelage Unimog DIN 76060:**	
» Forme B (taille 3) avec fixation par vis orientable M30 sans vis de blocage M24	
» Forme A (taille 5) avec fixation par vis orientable M30	3 607
Attelage combiné différentes combinaisons possibles	sur demande

VARIANTES D'ÉQUIPEMENT

Brosse Ø 660 mm				
» 100 % PP, disques balayeurs à la forme de nid d'abeilles			ans supplément	
» 100 % Snowline, à la forme de nid d'abeilles, pour le service hivernal	102	115	128	143
Protection contre les projections pour le balayage simple, extra longue (380 mm), incl. plaque métallique revêtue en caoutchouc	343	365	371	392
Bac de ramassage à grand volume incl. lame racleuse polyuréthane (PU), vidange hydraulique incl. vanne d'arrrêt (mécanique) pour balayage simple (pas de nécessité de démontage du bac de ramassage), tôle clapet de rehausse dans le bac de ramassage, approx. +30% de capacité, 3ème roue de soutien et de guidage ø 250 x 60 mm, pour un suivi régulier du terrain, le bac de ramassage est constamment tenu au même niveau	1 872	1 922	2 004	2 038
3ème roue de support et de guidage Ø 250 x 80 mm (seulement pour balayage simple)				706
Orientation latérale hydraulique (nécessite 1 fonction hydraulique double-effet supplémentaire)				570
Commutateur électromagnétique (EM) 12/24 V (sur chaque fonction hydraulique) pour des véhicules-porteurs avec seulement 1 fonction hydraulique à double-effet				905
Balai latéral (côté droite/gauche) brosse ø 600 mm avec 50% PP / 50% acier plat (d'autres matériaux sur demande), incl. élément à ressort, réglage de vitesse, vanne d'arrêt et verrouillage rapide, à coupler avec la vidange hydraulique et / ou l'entraînement hydraulique et seulement possible avec le bac de ramassage				1 504
» **entraînement hyraulique repliable** (nécessite 1 fonction hydraulique à double-effet supplémentaire)				605
Système de pulvérisateur 12/24 volts pompe incl. protection contre le fonctionnement à sec et tableau de commande				
» réservoir d'eau 200 litres				1 803
» sans réservoir				1 034
» balai latéral (si commandé) également avec système de pulvérisateur				——
Régulateur de flux d'huile régulateur de vitesse inclus limiteur de pression (160bar)				
» 90 - 129 litres, rendement de pompe plus de 90 ltrs./min				820
» 130 litres avec des connecteurs 1", rendement de pompe à partir de 130 ltrs./min				1 346
Peigne de brosse pour les feuilles ou la paille (doigts long de 3,5 cm)	417	556	601	657
Dispositif de grattage à forme droite, hydraulique (2 vérins hydrauliques), pour balayage simple ou avec bac de ramassage guidage au sol régulier par les socs suspendus, les socs ajustables sont utilisables deux faces (ne pas possible avec le balai latéral)	3 129	3 639	4 084	4 405
Roues fortes charges Ø 306 x 116 mm (pneus CSE)			À utiliser	439
Feux de position (LED) pour le déplacement sur la voie publique				352
Portes-drapeaux et drapeaux de signalisation (prix par paire)				124
Option couleur selon RAL (RAL 2004 = standard)				310

Emballage / Coûts de transport (net)	512	576	648	739

Les prix pour les fournitures sont uniquement valables pour des machines d´origine; prix pour rétrofourniture sur demande! Options spéciales sur demande!
Prix en EURO hors taxes, valable jusqu´au 30/06/2024. Sous toutes réserves.

MACHINE DE BASE (balayage libre)

		210 cm	240 cm	280 cm
	LARGEUR DE TRAVAIL EN POSITION INCLINÉE	195 cm	225 cm	255 cm
1561	Balayeuse frontale et arrière avec chassis renforcé, **entraînement hydraulique** par un fort moteur hydraulique à l'intérieur et bloc hydraulique avec limiteur de pression (160bar) de pression résiduelle automatique du balai, une conduite d'huile de fuite intégré dansle retour, brosse **ø 750 mm**, 100 % WaveLine brosse avec le système de CrownLock, grande longévité (matière très drue), conçue aussipour des ordures grossières, ajustage simple de la hauteur de brosse par levier de verrouillage et avec une optimisation de l'angle de balayage, orientation latérale mécanique, roues de soutien et de guidage ø 405 x 110 mm	7 623	8 817	9 153

VARIANTE D'ATTELAGELAGE

Triangle d'attelage CAT I Système d'attelage pivotant 3-D avec glissière à roulements à billes, adapteur à pendule et indicateur de hauteurr (= position centrale dans l'équilibrage du niveau voir p. 26)			2 372
Attelage à 3-point CAT I / II			
» **Avant**: Système d'attelage pivotant 3-D avec glissère à roulements à billes, adapteur à pendule et indicateur de hauteur (= position centrale dans l'équilibrage du niveau p. 26)			2 372
» **Arrière: fixation rigide, pivotable sur couronne** (voir p. 26)			1 948
Dents de fourche 150 x 60 mm			
» fermeture rapide, système d'attelage pivotant 3-D avec glissière à roulements à billes, adapteur à pendule et indicateur de hauteur (= position centrale dans l'équilibrage du niveau voir p. 26)			3 029
» Supplément pour de grandes poches dents de fourche (200 x 100 mm)			223
Attelage rapide pour chargeuses sur roues/chargeurs téléscopiques Système d'attelage pivotant 3-D avec glissière à roulements à billes, adapteur à pendule et indicateur de hauteur (= position centrale dans l'équilibrage du niveau voir p. 26)			2 405
Plaque d'attelage incl. châssis renforcé, vérin de levage avec limitateur de pression, compensateur de niveau et à pendule, verrouillage pour le transport (possible à partir de **200 cm**) plaque **d'attelage Unimog DIN 76060:**			
» Forme B (taille 3) avec fixation par vis orientable M30 sans vis de blocage M24			
» Forme A (taille 5) avec fixation par vis orientable M30			3 759
Attelage combiné différentes combinaisons possibles			sur demande

VARIANTES D'ÉQUIPEMENT

Brosse Ø 750 mm			
» 100 % PP-Snowline, à la forme de nid d'abeilles, pour le service hivernal, Supplément a.l.d. brosse standarde	113	129	148
Protection contre les projections pour le balayage simple, extra longue (500 mm), incl. plaque métallique revêtue en caoutchouc	367	378	388
Bac de ramassage incl. Lame racleuse polyuréthane avec baguette PU, vidange hydraulique avec robinet d'arrêt (mécanique) pour le balayage libre (aucun démontage nécessaire), Trappe de remplissage haute dans le récipient, (env. 30 % de volume de remplissage supplémentaire) et 3e roue d'appui intégrée, ø 405 x 110 mm	2 334	2 380	2 446
» Version de l'attelage à 3-points à l'arrière: sans 3ème roue (3ème roue, voir ci-dessous, pour la construction d'attelage à frontal)		1 517	1 594
3ème roue de soutien et de guidage Ø 405 x 110 mm (seulement pour balayage simple et la version de l'attelage à 3-points à l'arrière)			865
Orientation latérale hydraulique (nécessite 1 fonction hydraulique double-effet supplémentaire)			570
Commutateur électromagnétique (EM) 12/24 V (sur chaque fonction hydraulique) pour des véhicules-porteurs avec uniquement 1 fonction hydraulique double-effet			905
Balai latéral (côté droite/gauche) Brosse ø 750 mm avec 50% PP / 50% acier plat (autres garnitures sur demande), Éincl. élément à ressort, réglage de vitesse, vanne d'arrêt et verrouillage rapide, seulement possible avec le bac de ramassage et à coupler avec la vidange hydraulique et / ou l'entraînement hydraulique			1 602
» **entraînement hyraulique repliable** (nécessite 1 fonction hydraulique à double-effet supplémentaire)			599
Système de pulvérisateur 12/24 volts pompe incl. protection contre le fonctionnement à sec et tableau de commande			
» réservoir d'eau 200 litres			1 803
» réservoir 400 litres			2 910
» sans réservoir			1 034
» balai latéral (si commandé) également avec système de pulvérisateur			——
Pompe haute pression avec hydraulique du porteur 220 bars - 50 L/min, rampe et buses inox, enrouleur et lance 20m inox pour l'arrosage externe			sur demande
Régulateur de flux d'huile régulateur de vitesse inclus limiteur de pression (160bar)			
» 90 - 129 litres Rendement de pompe plus de 90 ltrs/min			820
» 130 litres Rendement de pompe plus de 130 ltrs/min, connecteurs 1" pour de grands chargeurs/téléscopiques/tracteurs			1 346
Peigne de brosse, pour les feuilles ou la paille (doigts long de 3,5 cm)	494	582	657
Dispositif de grattage hydraulique (2 vérins hydrauliques), ajustable en hauteur par les broches, pour balayage simple ou avec bac de ramassage, guidage au sol régulier par les socs suspendus, les socs ajustables sont utilisables deux faces, le boue estamené vers la balayeuse (ne pas possible avec le balai latéral)		5 041	5 424
roues extra stables Ø 410 x 145 mm, pour des conditions difficiles et des surfaces inégales		À utiliser	649
Feux de position (LED) pour le déplacement sur la voie publique			352
Portes-drapeaux et drapeaux de signalisation (prix par paire)			124
Option couleur selon RAL (RAL 2004 = standard)			496
Emballage / Coûts de transport (net)	576	699	766

Les prix pour les fournitures sont uniquement valables pour des machines d´origine; prix pour rétrofourniture sur demande! Options spéciales sur demande!
Prix en EURO hors taxes, valable jusqu´au 30/06/2024. Sous toutes réserves.

MACHINE DE BASE (balayage libre)

	260 cm	290 cm	320 cm	350 cm
LARGEUR DE TRAVAIL EN POSITION INCLINÉE	237 cm	265 cm	345 cm	320 cm
1582 Balayeuse frontale avec système d'attelage pivotant avec compensation de niveau 3-D avec adapteur à pendule et glissière à billes,ajustage simple de la hauteur de la brosse avec levier de verrouillage, **entraînement hydraulique** par 2 moteurs hydrauliques à l'intérieur une décharge de pression résiduelle automatique du balai, protection contre les projections, brosse **ø 920 mm**, 100 % PP-disque balayeurs, à la forme de nid d'abeilles, grande longévité par matière très drue, conçue aussi pour des ordures grossières, roues de support et de guidage de haute qualité ø 410 × 145 mm	20 158	20 996	21 512	22 030

VARIANTE D'ATTELAGELAGE

Attelage à 3-points CAT I / II incl. compensateur de niveau et indicateur de hauteur (= montre position centrale dans la compensation de niveau p. 26)	2 546
Attelage rapide pour chargeuses sur roues / chargeurs téléscopiques (Dispositif de changement rapide) incl. compensateur de niveau et indicateur de hauteur (= montre position centrale dans la compensation de niveau p. 26)	3 130

VARIANTES D'ÉQUIPEMENT

Bac de ramassage incl. Lame racleuse polyuréthane, tôle clapet dans le bac collecteur, permettant +30 % de capacité, vidange hydraulique à 2 vérins incl. vanne d'arrrêt (mécanique) pour balayage simple (pas de nécessité de démontage du bac de ramassage), incl. 3ème et 4ème roue de support et de guidage ø 410 × 145 mm de haute qualité, pour un suivi régulier du terrain	6 733	7 162	7 687	7 994
Orientation latérale hydraulique avec 2 vérins et avec commutateur électromagnétique (EM)				2 595
Balai latéral (côté droite/gauche) garniture de brosse ø 850 mm avec 50% PP / 50% acier plat (autres garnitures sur demande), réglage de vitesse et vanne d'arrêt, à coupler avec l'entraînement hydraulique & **entraînement hyraulique repliable** avec commutateur électromagnétique (EM)				2 435
Système de pulvérisateur avec deux 12/24 volts pompe incl. protection contre le fonctionnement à sec et tableau de commande » réservoir d'eau 400 litres » balai latéral (si commandé) également avec système de pulvérisateur				2 910 ——
3ème et 4ème roue de support et de guidage Ø 410 x 145 mm uniquement pour balayage simple, roues de soutien et de guidage de haute qualité				2 844
Feux de position (LED) pour le déplacement sur la voie publique				352
Portes-drapeaux et drapeaux de signalisation (prix par paire)				124
Option couleur selon RAL (RAL 2004 = standard)				586

Emballage / Coûts de transport (net)	779	841	925	994

Les prix pour les fournitures sont uniquement valables pour des machines d´origine; prix pour rétrofourniture sur demande! Options spéciales sur demande!
Prix en EURO hors taxes, valable jusqu´au 30/06/2024. Sous toutes réserves.

MACHINE DE BASE

	120 cm	150 cm	180 cm	210 cm
1781 Balayeuse-Pelle avec un grand bac collecteur, bande d'usure /lame en acier sont solidement fixès sur la pelle (augmente la durée d'utilisation), moteur **hydraulique** intérieur de forte capacité incl. protection contre la surpression, réglage automatique de la pression au sol par le poids spécifique du balai, ajustage facile du balai, brosse **ø 600 mm**, 100 % PP-Beeline, à la forme de nid d'abeilles, grande longévité (matière très drue), conçue aussi pour ordures grossières				

VARIANTE D'ATTELAGELAGE

système d'attelage pour des chargeurs compactes/chargeuses sur roues (attelage rapide) Assemblage incl. :	5 216	5 745	6 235	7 717

VARIANTES D'ÉQUIPEMENT

Entretoise en angle (approx. 25 degrés) pour le perfectionnement de l'angle de basculement (pour la vidange surélevée), soudée fixe entre pelle et système d'attelage rapide				344
Kit de renforcement pour les travaux intenses bande d'usure en acier blindé, lame vissable en dessous et sur le côté en acier blindé 500 HB, durée d'utilisation double grâce à un simple retournement	570	618	678	834
Ouverture du bac par 2 vérins hydrauliques (nécessite 1 fonction hydraulique à double-effet supplémentaire, seulement possible pour l'équipement d'origine)				1 542
Commutateur électromagnétique (EM)12/24 V (sur chaque fonction hydraulique) 1 fonction à double-effet				905
Balai latéral (côté droite/gauche) brosse ø 600 mm avec mixe 50 % PP / 50 % acier incl. vanne d'arrêt à coupler avec la vidange hydraulique et / ou l'entraînement hydraulique				1 681
Dispositif de pulvérisation d'eau 12/24 volts pompe incl. protection contre le fonctionnement à sec et tableau de commande				
» réservoir d'eau 100 litres				1 563
» réservoir d'eau 200 litres (à partir de **180 cm**)				1 803
» couvercle d'ouverture hydraulique avec réservoir d'eau 100 litres (à partir de **150 cm**)				1 563
» couvercle d'ouverture hydraulique avec réservoir d'eau 200 litres (à partir de **210 cm**)				1 803
» sur balai latéral				107
Option couleur selon RAL (RAL 2004 = standard)				310

Emballage / Coûts de transport (net)	440	525	612	689

MACHINE DE BASE

		130 cm	150 cm	180 cm	210 cm
1821	Balayeuse frontale avec **entraînement hydraulique** moteur hydraulique à l'intérieur avec double soupape de refoulement, brosse incl. compensateur et ajustage automatique au sol, grand bac de ramassage incl. vidange hydaulique, lame racleuse polyuréthane, protection de poussière, 3ème roue de soutien et de guidage, brosse **ø 650 mm**, brosse mixte en 100 % PP pour de fines et grosses boues, roues de haute qualité: ø 250 × 60 mm	6 515	7 042	7 567	7 815

VARIANTE D'ATTELAGELAGE

9005	**Dents de fourches** 150 x 70 mm	
	» compensateur de niveau 3-D et verrouillage rapide	1 378
	» Supplément pour de grandes poches-dents de fourches (210 x 110 mm)	223
	Attelage combiné	
9012	» dents de fourches et chargeuses sur roues (attelage rapide), incl. compensateur de niveau 3-D	2 010
9029	» attelage à 3-points et dents de fourche	2 010

VARIANTES D'ÉQUIPEMENT

Balai latéral ø 750 mm droite/gauche brosse 100 % PP, avec vanne d'arrêt (à coupler avec la vidange hydraulique et / ou l'entraînement hydraulique)		1 716
Système de pulvérisateur, incl. pompe 12/24 V avec protection contre le fonctionnement à sec et tableau de commande		
» réservoir d'eau 100 litres		1 563
» réservoir d'eau 200 litres		1 803
» balai latéral (si commandé) également avec système de pulvérisateur		——
Régulateur de flux d'huile pour un réglage de la vitesse en continu avec limiteur de pression (à partir de 160 bars)		
» > 90 litres, incl. soupape de refoulement pour une ajustage de rotation sans accoups		820
roues extra stables Ø 250 x 80 mm, pour des conditions difficiles et des surfaces très inégales	À utiliser	171
Feux de position (LED) pour le déplacement sur la voie publique		352
Option couleur selon RAL (RAL 2004 = standard)		310

Unité hydraulique

9030	avec réservoir d'huile (Grâce au système hydraulique la machine est indépendante du véhicule-porteur. Nul mélange d'huile pendant le travail avec plusieurs véhicules-porteurs.) (jusqu'à **180 cm**)	
	» Moteur 13 CV Honda GX 390 moteur à essence (demandez délai de livraison)	5 585
	» Moteur 10 CV moteur Yanmar Diesel	7 441

Emballage / Coûts de transport (net)	533	552	568	650

Les prix pour les fournitures sont uniquement valables pour des machines d´origine; prix pour rétrofourniture sur demande! Options spéciales sur demande!
Prix en EURO hors taxes, valable jusqu´au 30/06/2024. Sous toutes réserves.

TUCHEL-SWEEP
BAGGER KM 750 de 8t

1395 MACHINE DE BASE (balayage libre)

	150 cm	200 cm
chassis renforcé avec tôles antiprojections, brosse **Ø 750 mm** 100 % PP avec avec le système de CrownLock, (autres équipages sur demande), tuyaux/connecteurs hydrauliques selon les spécifications, 2 béquilles et **entraînement hydraulique** par 2 moteurs hydrauliques intérieur de forte		
avec **plaque d'enregistrement** pour différents systèmes d'enregistrement (sana attelage rapide)	7 743	8 224

VARIANTE D'ATTELAGELAGE

Adapter OilQuick 65 (14 - 22t excavator) The exact excavator type must be specified when ordering	6 427
Adapter OilQuick 70/55 (18 - 22t excavator) The exact excavator type must be specified when ordering	sur demande
autres Adapter	sur demande

VARIANTES D'ÉQUIPEMENT

Régulateur de flux d'huile régulateur de vitesse inclus limiteur de pression » 130 litres avec connecteurs 1"; Nécessaire pour une puissance de pompe supérieure à 130 l/min	1.346

Emballage / Coûts de transport (net)	391	455

TUCHEL-SWEEP
BAGGER KM 520 1 - 6t

1393 MACHINE DE BASE (balayage libre)

	100 cm	120 cm
chassis renforcé avec fonction antiprojections, brosse **Ø 520 mm**, balai 100 % PP (autres équipages sur demande), tuyaux/connecteurs hydrauliques selon les spécifications entraînement central hydraulique au-dessus moteur hydraulique puissant et dispositif de stockage		
avec **plaque d'enregistrement** pour différents systèmes d'enregistrement (sana attelage rapide)	2.860	3.299

VARIANTE D'ATTELAGELAGE

Adapter MS 01 (0,7 - 2t excavator)	275
Adapter MS 03 (1,5 - 5t excavator)	326
Adapter OilQuick 40 (1 - 6t excavator) The exact excavator type must be specified when ordering	3.923
autres Adapter	sur demande

IMPORTANT
Demander une fiche technique lors de la commande!

Emballage / Coûts de transport (net)	297	318

MACHINE DE BASE

		150 cm	190 cm	230 cm	250 cm	280 cm
1101	11 rangées de brosse, chassis solide, attelage dents de fourches 130 x 70 mm, chaîne de sécurité, 3 béquilles					
	fixation des dents de fourches 130 x 70 mm avec chaîne de sécurité incl.	1 866	2 260	2 659	2 901	3 148
	» Supplément pour de **grandes poches-dents de fourche**, vissées (200 x 100 mm)					223

VARIANTE D'ATTELAGELAGE

triangle d'attelage CAT I (voir p. 26)	544
Attelage à 3-points CAT I / II assemblage rigide (voir p. 26)	544
attelage pour pelles sur godet	544
Attelage Godet Grappin	1 018
Attelage pour valets de ferme, chargeurs frontals (jusqu'à 0,4 m³ capacité de godet)	1 166
Attelage rapide ((pour MS03, autres attelagelage sur demande)	753

VARIANTES D'ÉQUIPEMENT

Brosse latérale qui dépasse pour les bordures	
» à droite **et** à gauche	239
» à droite **ou** à gauche	476
Option couleur selon RAL (RAL 2004 = standard)	310

Emballage / Coûts de transport (net)	315	330	350	366

Les prix pour les fournitures sont uniquement valables pour des machines d´origine; prix pour rétrofourniture sur demande! Options spéciales sur demande!
Prix en EURO hors taxes, valable jusqu´au 30/06/2024. Sous toutes réserves.

MACHINE DE BASE

pour chargeurs à roues / véhicules communaux / tracteurs / chargeuses de chantier

1911 inclinaison mécanique par tirant, déport latéral mécanique par axes, caoutchouc protecteur, béquille de stockage, moteur **hydraulique** Danfoss OMS, Brosse **ø 750 mm** et lamelle d'acier

3 783

VARIANTE D'ATTELAGELAGE

Triangle d'attelage CAT Kommunal / 0 / I attelage rigide (voir p. 26)	395
Attelage à 3-points CAT I / II attelage rigide (voir p. 26)	528
Dents de fourches 150 x 60 mm attelage rigide	763
Attelage rapide (pour chargeuses sur roues) attelage rigide (voir p. 26)	623
Attelage pour des véhicules de collectivités (Multicar, ...) attelage rigide	528

VARIANTES D'ÉQUIPEMENT

Brosse Ø 750 mm, câble acier, plastifié, démontable, 22 pièces	
» pour le rétrofit à la brosse du câble d'acier, un autre type de plaque de brosse est nécessaire	454
» avec plaque de brosse pour un changement rapide	655
Roue de guidage (réglable en hauteur)	
» roues 200 x 50 mm (< 0,4 m³ capacité de godet)	368
» roues 250 x 80 mm (> 0,4 m³ capacité de godet)	491
Déport hydraulique jusqu'a 450 mm (1 circuit DE supplémentaire)	651
Inclinaison hydraulique (1 circuit DE supplémentaire)	546
Sélécteur de circuit 12/24 V (valve à 6/2 ou 8/3 voies) pour véhicules disposant de un ou deux double effet hydraulique	905
Régulateur de vitesse régulateur de vitesse	194
Système de pulvérisateur Pompe 12/24 V avec protection contre le fonctionnement à sec, tableau de commande, réservoir d'eau 100 litres	
» attelage arrière à 3 points (CAT I / II) prévu à supporter le réservoir, 1 x buse de pulvérisation **ou**	
» sur la Hydro Drive, 1 x buse de pulvérisation	1 941
Option couleur selon RAL (RAL 2004 = standard)	310

MACHINE DE BASE pour mini-pelles à 6 t

1901 Inclinaison mécanique par tirant, caoutchouc protecteur, moteur **hydraulique** Danfoss OMS
Brosse **ø 750 mm**, lamelle d'acier

sans accrochage : 3 305

VARIANTE D'ASSEMBLAGE

Attelage rapide (pour mini-pelles MS01 et MS03)	235

VARIANTES D'ÉQUIPEMENT

Brosse Ø 750 mm, câble acier, plastifié, démontable, 22 pièces	
» pour le rétrofit à la brosse du câble d'acier, un autre type de plaque de brosse est nécessaire	454
Option couleur selon RAL (RAL 2004 = standard)	310

IMPORTANT ! Lors de la commande, veuillez toujours préciser:
La quantité de circuits hydrauliques et la puissance hydraulique (l/min.) du véhicule

HYDRO DRIVE pour les véhicules sans capacite de'huile suffisante

1941 Réservoir d'huile 55 litres avec bulle niveau d'huile pour le contrôle du niveau. Filtre à huile pour une qualité d'huile optimale. Pompe hydraulique interne entraînée par prise du force du tracteur, gamme de vitesse :
» 540 trs/min, env. 32 l/min à 130 bar
» 1000 trs/min, env. 32 l/min à 130 bar

Attelage à 3-points CAT I / II avec tringle à visser (voir p. 26) 2 584

Emballage / Coûts de transport (net)	349

LAME CHASSE-NEIGE

	125 cm	155 cm	185 cm
LARGEUR DE RACLAGE EN POSITION INCLINÉE	107 cm	133 cm	160 cm
1192 Segments à ressort avec lame racleuse polyuréthane, orientation mécanique, protecteurs latéraux droite et gauche, patins réglables en hauteur, hauteur de lame: 50 cm			
avec **lame racleuse polyuréthane** (hauteur de lame 50 cm) :	1 250	1 412	1 570

VARIANTE D'ATTELAGELAGE

Triangle d'attelage CAT Kommunal / 0 incl. pièce pivotante avec tringle à visser (voir p. 26)	660
» avec compensateur de niveau	915
Attelage à 3-points CAT I / II incl. pièce pivotante avec tringle à visser (voir p. 26)	831
» avec compensateur de niveau	1 087
Attelage pour **Tuchel-Trac TRIO** incl. pièce pivotante avec compensateur de niveau et à pendule	660
» avec compensateur de niveau	915
Attelage rapide pour valets de ferme incl. pièce pivotante	1 115
Dents de fourches 150 x 60 mm incl. pièce pivotante avec tringle à visser	830
» avec compensateur de niveau	1 085

VARIANTE D'ÉQUIPEMENT

Orientation latérale hydraulique (nécessite 1 fonction hydraulique á double-effet)	489
Roues de soutien et de guidage Ø 150 x 50 mm au lieu de patins) (prix par paire)	246
Feux de position (LED) pour le déplacement sur la voie publique	352
Porte-drapeaux de signalisation (prix par paire)	82
Drapeaux de signalisation (prix par paire)	42
Option couleur (RAL 2004 = standard)	310

Emballage / Coûts de transport (net)	278	378	465

Les prix pour les fournitures sont uniquement valables pour des machines d´origine; prix pour rétrofourniture sur demande! Options spéciales sur demande!
Prix en EURO hors taxes, valable jusqu´au 30/06/2024. Sous toutes réserves.

LAME CHASSE-NEIGE

	150 cm	180 cm	200 cm	225 cm
LARGEUR DE RACLAGE EN POSITION INCLINÉE	132 cm	154 cm	176 cm	198 cm
1342 Chassis stable avec des segments à ressort, orientation latérale mécanique, protecteurs latéraux droite et gauche, roues de soutien et de guidage ø 200 x 50 mm, réglables en hauteur				
avec **lame racleuse polyuréthane** (hauteur de panneau 70 cm) :	2 031	2 241	2 468	2 903
avec **lame racleuse spéciale** pour des collectivités, très résistante avec des pièces intercalaires en corindon (hauteur du lame : 75 cm) :	2 704	3 022	3 366	3 910
avec **lame racleuse en acier** (hauteur de lame 70 cm) :	2 499	2 768	3 064	3 560

VARIANTE D'ATTELAGELAGE

Triangle d'attelage incl. pièce pivotante avec tringle à visser et compensateur de niveau (voir p. 26)	
» CAT Kommunal / 0	1 070
» CAT I	1 117
Attelage à 3-points CAT I / II incl. pièce pivotante avec tringle à visser et compensateur de niveau (voir p. 26)	1 117
Attelage rapide pour valets de ferme incl. pièce pivotante et compensateur de niveau (incl. support pour des systèmes glissières à roulements plus petits), uniquement pour des petites chargeuses (jusqu'à 0,8 m³ capacité de pelle)	1 640
Plaque d'attelage pour **des véhicules de collectivités** (Kommobil / Multicar / ... Le système de levage se trouve sur le véhicule-porteur)	1 283
Dents de fourche 150 x 50 mm incl. pièce pivotante avec tringle à visser et compensateur de niveau	1 465

VARIANTES D'ÉQUIPEMENT

Orientation latérale hydraulique (nécessite 1 fonction hydraulique double-effet)	668
» avec soupape de refoulement	868
Roues extra stables Ø 200 x 50 mm, soudure d'acier (prix par paire)	282
Feux de position (LED) pour le déplacement sur la voie publique	352
Porte-drapeaux de signalisation (prix par paire)	82
Drapeaux de signalisation (prix par paire)	42
Option couleur (RAL 2004 = standard)	310

Emballage / Coûts de transport (net)	353	381	437	495

LAME CHASSE-NEIGE

	200 cm	225 cm	250 cm	275 cm	300 cm
LARGEUR DE RACLAGE EN POSITION INCLINÉE	175 cm	196 cm	218 cm	240 cm	262 cm
1371 Segments à ressort incl. lame racleuse en polyuréthane, orientation latérale mécanique, protecteurs latéraux droite et gauche, roues de soutien et de guidage ø 200 x 80 mm, réglables en hauteur					
avec **lame racleuse polyuréthane** (hauteur de lame 82 cm) :	3 351	3 515	3 733	3 983	4 392
avec **lame racleuse spéciale** pour des collectivités, très résistante avec des pièces intercalaires en corindon (hauteur du lame : 87 cm):	4 250	4 376	4 860	5 210	5 744
avec **lame racleuse en acier** (hauteur de lame 82 cm) :	3 947	4 172	4 455	4 782	5 260

VARIANTE D'ATTELAGELAGE

Triangle d'attelage CAT I incl. pièce pivotante (voir p. 26)	
» avec tringle à visser pour l'attelage fixe	1 285
» avec compensateur de niveau	2 125
» avec glissière à roulements à billes (compensation 2-D) et indicateurs de hauteur (= montre position centrale dans la glissière à roulements voir p. 26)	1 874
Attelage à 3-points CAT I / II incl. pièce pivotante (voir p. 26)	
» avec tringle à visser pour l'attelage fixe	1 380
» avec compensateur de niveau	2 220
» avec glissière à roulements à billes (compensation 2-D) et indicateurs de hauteur (= montre position centrale dans la glissière à roulements voir p. 26)	1 954
Attelage rapide pour chargeuses sur roues/chargeurs téléscopiques (dispositif de changement rapide) Système d'attelage pivotant 2-D avec compensation de niveau avec glissière à roulements à billes et indicateur de hauteur (= montre position centrale dans la glissière à roulements voir p. 26)	2 093
Plaque d'attelage incl. pièce pivotante, vérin de levage avec limitateur de pression (nécessite 1 fonction hydraulique à double-effet) compensateur de niveau et articulation, pour un parfait guidage au sol, verrouillage pour le transport **approprié pour Unimog DIN 76060**	
» forme B (taille 3) incl. fixation de vis pivotantes M30 ou vis de serrage M24	
» forme A (taille 5) incl. fixation de vis pivotantes M30	3 245
Dents de fourches 150 x 50 mm incl. pièce pivotante, avec tringle à visser pour l'attelage fixe	1 295
» avec compensateur de niveau	2 134
» Supplément pour de grandes poches-dents de fourches (200 x 100 mm)	223

VARIANTES D'ÉQUIPEMENT

Orientation latérale hydraulique, Modèle avec 2 vérin hydraulique (nécessite 1 fonction hydraulique double-effet)					984
» avec **soupape de refoulement** (recommandé à partir de **250 cm**)					1 256
» Soupape anti chute de pression (souvent à Merlo; est nécessaire en plus du réglage d'orientation latérale hydraulique, si dans le système hydraulique du véhicule aucune limiteur de pression doit être installé)					374
Roues extra stables Ø 250 x 80 mm, acier soudé, pour l'usage intensif (prix par paire)					342
Guide pour la neige (toîle en plastique) pour de bonnes conditions de visibilité pour le conducteur	595	613	630	651	674
Feux de position (LED) pour le déplacement sur la voie publique					352
Porte-drapeaux de signalisation (prix par paire)					82
Drapeaux de signalisation (prix par paire)					42
Option couleur (RAL 2004 = standard)					310

Emballage / Coûts de transport (net)	499	542	612	648	746

Les prix pour les fournitures sont uniquement valables pour des machines d´origine; prix pour rétrofourniture sur demande! Options spéciales sur demande!
Prix en EURO hors taxes, valable jusqu´au 30/06/2024. Sous toutes réserves.

LAME CHASSE-NEIGE

LARGEUR DE RACLAGE EN POSITION INCLINÉE

	250 cm	275 cm	300 cm	325 cm	350 cm
	219 cm	240 cm	262 cm	284 cm	306 cm
1332 Segments à ressort, orientation latérale mécanique, protecteurs latéraux droite et gauche, roues de soutien et de guidage ø 250 x 80 mm, réglables en hauteur					
avec **lame racleuse polyuréthane** (hauteur de lame 103 cm) :	4 369	4 619	5 106	5 416	5 664
avec **lame racleuse spéciale** pour des collectivités, très résistante avec des pièces intercalaires en corindon (hauteur du lame : 108 cm) :	5 491	5 842	6 450	6 869	7 251
avec **lame racleuse en acier** (hauteur de lame 103 cm) :	5 085	5 414	5 970	6 355	6 690

VARIANTE D'ATTELAGELAGE

Triangle d'attelage CAT I incl. pièce pivotante (voir p. 26)	
» avec tringle à visser pour l'attelage fixe	1 285
» incl. compensateur de niveau	2 125
» incl. système de compensation à roulements à billes et indicateur de hauteur (= montre position centrale dans la glissière à roulements voir p. 26)	1 874
Attelage à 3-points CAT I / II incl. pièce pivotante (voir p. 26)	
» avec tringle à visser pour l'attelage fixe	1 380
» incl. compensateur de niveau	2 220
» incl. système de compensation à roulements à billes et indicateur de hauteur (= montre position centrale dans la glissière à roulements voir p. 26)	1 954
Attelage rapide pour chargeuses sur roues / chargeurs téléscopiques (dispositif de changement rapide) compensation de niveau par système de glissière à roulements et indicateur de hauteur (= montre position centrale dans la glissière à roulements voir p. 26)	2 093
Plaque d'attelage incl. pièce pivotante, vérin de levage avec limitateur de pression (nécessite 1 fonction hydraulique à double-effet) compensateur de niveau et articulation, pour un parfait guidage au sol, verrouillage pour le transport **approprié pour Unimog DIN 76060**	
» forme B (taille 3) incl. fixation de vis pivotantes M30 ou vis de serrage M24	
» forme A (taille 5) incl. fixation de vis pivotantes M30	3 245
Dents de fourches 150 x 50 mm incl. pièce pivotante, avec tringle à visser pour l'attelage fixe	1 295
» avec compensateur de niveau	2 134
» Supplément pour de grandes poches-dents de fourches (200 x 100 mm)	223

VARIANTES D'ÉQUIPEMENT

Orientation latérale hydraulique, Modèle avec 2 vérin hydraulique (nécessite 1 fonction hydraulique double-effet)					984
» avec **soupape de refoulement** (recommandé à partir de **250 cm**)					1 256
» Soupape anti chute de pression (souvent à Merlo; est nécessaire en plus du réglage d'orientation latérale hydraulique, si dans le système hydraulique du véhicule aucune limiteur de pression doit être installé)					374
Pneus CSE Ø 306 x 116 mm (prix par paire)					877
Patins (prix par paire)					1 155
Guide pour la neige (toîle en plastique) pour de bonnes conditions de visibilité pour le conducteur	630	651	674	691	705
Feux de position (LED) pour le déplacement sur la voie publique					352
Porte-drapeaux de signalisationt (prix par paire)					82
Drapeaux de signalisation (prix par paire)					42
Option couleur (RAL 2004 = standard)					310

Emballage / Coûts de transport (net)	612	648	692	746	819

Les prix pour les fournitures sont uniquement valables pour des machines d´origine; prix pour rétrofourniture sur demande! Options spéciales sur demande!
Prix en EURO hors taxes, valable jusqu´au 30/06/2024. Sous toutes réserves.

LAME CHASSE-NEIGE

	150 cm	180 cm	210 cm	240 cm	260 cm	320 cm	370 cm
LARGEUR DE RACLAGE EN POSITION INCLINÉE	135 cm	161 cm	196 cm	214 cm	224 cm	265 cm	300 cm
LARGEUR DE RACLAGE EN POSITION V	135 cm	161 cm	199 cm	217 cm	226 cm	273 cm	281 cm
LARGEUR DE RACLAGE EN FORME Y	135 cm	160 cm	193 cm	211 cm	222 cm	257 cm	320 cm

1322 chassis solide, incl. deux ailes rabattables avec protection contre surcharge par deux boules d'azote (nécessite 2 fonctions double-effet), segments à ressort comme sécurité contre les dommages, protecteurs latéraux droite/gauche, roues de support et de guidage réglables en hauteur:

» **210 & 240 cm**: Ø 200 x 50 mm roue de guidage renforcé en acier soudé
» à partir de **260 cm**: ø 250 x 80 mm

hauteur du chasse-neige: voir prospectus

avec **lame racleuse polyuréthane** :	3 680	4 131	4 847	5 775	6 074	6 795	7 849
avec **lame racleuse spéciale** pour des collectivités, très résistante avec des pièces intercalaires en corindon :	4 205	4 689	5 450	6 537	6 908	7 584	8 913
avec **lame racleuse en acier** :	4 037	4 558	5 347	6 334	6 675	7 534	8 692

VARIANTE D'ATTELAGELAGE

Triangle d'attelage CAT I incl. pièce pivotante (voir p. 26)							
» avec tringle à visser pour l'attelage fixe	1 143	1 143	1 328	1 328	1 328	1 328	1 569
» avec compensateur de niveau	1 794	1 794	1 979	1 979	1 979	1 979	2 171
» avec glissière à roulements à billes et indicateur de hauteur (= montre position centrale dans la glissière à roulements voir p. 26)	1 913	1 913	2 113	2 113	2 113	2 113	2 329
Attelage à 3-points CAT I / II incl. pièce pivotante (voir p. 26)							
» avec tringle à visser pour l'attelage fixe	1 238	1 238	1 423	1 423	1 423	1 423	1 665
» avec compensateur de niveau	2 041	2 041	2 241	2 241	2 241	2 241	2 430
» avec glissière à roulements à billes et indicateur de hauteur (= montre position centrale dans la glissière à roulements voir p. 26)	2 169	2 169	2 390	2 390	2 390	2 390	2 605
Attelage rapide pour valets de fermes / chargeuses sur roues / chargeurs téléscopiques (dispositif de changement rapide) incl. pièce pivotante avec glissière à roulements à billes, indicateur de hauteur et affichage de hauteur (= montre position centrale dans la glissière à roulements voir p. 26)	2 200	2 200	2 421	2 421	2 421	2 421	2 662
Attelage pour des véhicules de collectivités (jusqu'à **180 cm**) (Multicar, .../ nécessité du système de levage sur le véhicule-porteur)							
» avec tringle à visser pour l'attelage fixe	1 025	1 025					
» avec compensateur de niveau	1 825	1 825					
Plaque d'attelage incl. pièce pivotante, vérin de levage avec limitateur de pression (nécessité 1 fonction, hydraulique à double-effet), compensateur de niveau et à pendule, pour un parfait guidage au sol, verrouillage pour le transport, **plaque d'assemblage frontale Unimog DIN 76060** (à partir de **210 cm**)							
» Forme B (taille 3) avec fixation par vis orientable M30 ou vis de blocage M24							
» Forme A (taille 5) avec fixation par vis orientable M30			3 244	3 244	3 244	3 244	3 244
Dents de fourches 150 x 50 mm console pivotante et baguette de vissage incl.	1 295	1 295	1 480	1 480	1 480	1 480	1 721
» avec compensateur de niveau	2 095	2 095	2 296	2 296	2 296	2 296	2 487
» Supplément pour de grandes poches-dents de fourches (200 x 100 mm)							223

VARIANTES D'ÉQUIPEMENT

Gestion Perfect Seulement prise 12/24 volt pour le boitier Réglage des ailes en version droite, doite/gauche, resp. de la forme Y vers la forme V en un cycle (nécessité juste 1 fonction hydraulique à double-effet)							1 652
Commutateur électromagnétique (EM) 12/24 V pour des véhicules-porteurs avec seulement 1 fonction hydraulique à double-effet							905
Patins (prix par paire) à partir de **210 cm**	——	——	1 115	1 115	1 115	1 115	1 115
roues extra stables							
» **210 & 240 cm** Ø 200 x 80 mm, acier soudé, pour l'usage intensif (prix par paire)							326
» à partir de **260 cm**: pneus CSE ø 306 x 116 mm (prix par paire)							877
Feux de position (LED) pour le déplacement sur la voie publique							352
Porte-drapeaux de signalisation (prix par paire)							82
Drapeaux de signalisation (prix par paire)							42
Option couleur (RAL 2004 = standard)							310

Emballage / Coûts de transport (net)	417	533	637	819	953	995

Les prix pour les fournitures sont uniquement valables pour des machines d´origine; prix pour rétrofourniture sur demande! Options spéciales sur demande!
Prix en EURO hors taxes, valable jusqu´au 30/06/2024. Sous toutes réserves.

MACHINE DE BASE (immédiatement disposible)

Dimensions (L / H / L / kg) L: 93 cm H: 130 cm L: 210 cm Poids: 642 kg / 680 kg

1601
- » transmission intégrale hydraulique avec deux vitesses de marche (l´avant/ l´arrière) & trois roues pneumatiques (crampons agricoles)
- » direction hydraulique rayon de braquage (cm): 92/146 (intérieur / extérieur)
- » 2 circuits hydrauliques à double-effet avec retour de libre
- » relevage hydraulique pour divers outils
- » Capot GFK, pivotant
- » Compteur d´heures

Moteur Kubota Diesel 2 cylindres
10,3 kW (14 CV) pour 3200 trs/min, refroidi par eau, démarreur électrique, hydraulique de travail : max. 25 l/min à 170 bars 19 998

Moteur Kubota Diesel 3 cylindres
14,9 kW (20 CV) pour 3600 trs/min, refroidi par eau, démarreur électrique, hydraulique de travail : max. 28 l/min à 170 bars 20 997

ACCESSOIRES

Poids arrières à visser 60 kg, vissé		596
Crochet remorque avec en plus une boule pour remorque voiture		313
Phares de travail LED avant et arrière		459
Remplissage de pneus (pour les matériaux d'épandage lourds)		
» magnésium chlorure comme lestage (prix par pièce)	À utiliser	141
» polyuréthane (PU) comme prévention anti-crevaison	À utiliser	243
Pneumatiques pour gazon pour éviter des dommages au gazon		481
Equipement de préchauffage de moteur, 230 V		405
Bras supérieur hydraulique ideál pour travailler avec le godet à déversement en hauteur, nécessite 1 fonction hydraulique double-effet (verin de troisieme point)		433
Coupleurs rapide MULTI X pour 2 doubles effets sous pression, conseiller si différents accessoires		593
Option couleur (RAL 2004 = standard)		644

Emballage / Coûts de transport (net)	894

Les prix pour les fournitures sont uniquement valables pour des machines d´origine; prix pour rétrofourniture sur demande! Options spéciales sur demande!
Prix en EURO hors taxes, valable jusqu´au 30/06/2024. Sous toutes réserves.

VARIANTE D'ATTELAGELAGE

1643 **Distributeur « E »** avec remplissage automatique
Bac de base 450 litres, tapis déverseur incl. entraînement hydraulique (moteur 32 ccm), tôle réglable à l'extérieur; malaxeur pour éviter la formation de ponts, démêleur et tapis réglables en continu (pour un dosage plus fin)
Equipement du malaxeur pour un distributeur avec balai latéral (prix balai latéral voir ci-dessous):
» **sans balai latéral** (matières légères lourd, par ex. séparateur de lisier ; boxes profonds) : Doigts extérieurs (7 pales godet et 2 coudés)
» **avec balai latéral** (matières légères fine, p. ex. paille hachée, sciure/copeaux ; boxes hauts) : 8 pales godet coudés (7 pales godet sont livrés en vrac), récipient avec plaque de dosage à l'intérieur
» **avec balai latéral** (matières légères léger, p. ex. farine de paille ; boxes hauts) : 4 pales godet d'aube, 2 doigts coudés extérieurs Et récipient avec tôle de dosage fin intérieur 6 700
(D'autres équipements pour des machines d'origine seulement après accord prélable avec nos techniciens)

» **Système d'attelage avec remplissage automatique** (avec dispositif de basculement) ; pour le TRIO 1 460
» **Système d'attelage avec remplissage manuel** : pour le TRIO 553
» **Couvercle** : comme protection pour la matière à distribuer contre humidité (également approprié pour les rehausses de bacs) 545
» **Racleur à lisier** : largeur de travail 145 cm 546
» **Balai latéral** ø 850 mm: 100% PP, Ajustage hydraulique par vérin hydraulique avec dispositif de basculement (pour boxes hauts) 2 017
» **Rehausse du bac** pour augmenter le volume du bac (pour des matières légères)
+ 170 l (volume total 620 l) 208
+ 375 l (volume total 825 l) (visibilité réduite pour le conducteur) 364
» **Adaptateur pour l'attelage rapide** TRIO (Position de la pailleuse plus en avant, changement d´orientation)
(prevu pour atteler dautres outils rapidement, system type verrouillage de chargeur tracteur, rajoute du porte a faux de 20cm) 300

1651 **Racleur à lisier** en 2 pièces, pour raclage en V, largeur max. 130 cm, hauteur 35 cm, à double lèvres, réglable avec attelage rapide 1 249
» **réglage hydraulique** des deux côtés (à gauche et à droite) 297
» **Balai latéral pour le racleur à lisier** ø 850 mm : 100% PP, incl. orientation latérale hydraulique 1 532

2243 **Racleur caoutchouc** largeur 160 cm, réglable hydrauliquement par 2 vérins (droite / gauche) 1 823

1631 **Vis racleur à repousser le fourrage** 110 cm avec fixation rapide pour TRIO ; débit hydraulique de 20 jusqu'à 50 l/min. pour 160 bars 3 398
» **Distributeur de concentré** au dessus de la vis 1 627
» **couvercle** pour distributeur 295
9004 » **Attelage pour valets de ferme** incl. compensateur de hauteur vers parallélogramme 1 230

1162 **Balayeuse Simplex** 120 cm (voir page 2)

1192 **Lame à neige L-SK** 125 cm (voir page 13)

2009 **Brosse radiale** ø 1200 mm
100 % PP, incl. toile d'andain et attelage rapide 2 093
2326 » incl. **déflecteur** 2 573

1665 **Brosse de désherbage** ø 750 mm
incl. dispositif de pivotement hydraulique (droite / gauche) via 2 cylindres, 2 roues de support réglables en hauteur 150 x 50 mm, marche à droite/ à gauche de la brosse avec l'inclinaison mécanique par tirant, caoutchouc toile de protection, variable
» Brosse: 100% poils en fil plat 2 219
» Brosse: poils en fil plat et acier plat 2 497
» Brosse: à 2 rangées, poils en fil plat 2 432

Coupleurs rapide MULTI 4 pour appareils d'assemblage
Outils: pour 2 doubles effets sous pression, partie mal pour outils, incompatible avec le retour libre. Seulement compatible avec le multi 4 TRIO 583

Emballage / Coûts de transport (net) 308

MACHINE DE BASE (immédiatement disposible)

Dimensions (L / H / L (conteneur soulevé) / kg) L: 110 cm H: 184 cm L: 223 cm Poids: 970 kg

1615
- **Kubota 2-Zylinder-Dieselmotor** 10,3 kW (14 CV) pour 3200 trs/min, à refroidissement par eau, démarrage électrique
- transmission arrière hydraulique & pneus à crampons
- direction avant hydraulique
- relevage arrière à double effet
- compteur d´heure
- phare de travail avant

Distributeur arrière
- volume 320 litres
- convoyeur (à droite/ à gauche) avec régulation variable de vitesse
- malaxeur pour éviter la formation de ponts
- dispositif de basculement hydraulique avec remplissage automatique
- coulisseau pour matériaux légers et lourds (réglable de l'extérieur)

23 296

ACCESSOIRES

balai latéral Ø 850 mm (droite) brosse 100 % PP avec levage hydraulique	1.102
Racleur (position sous le véhicule) max. large 120 cm	770
Rehausse du bac pour augmenter le volume du bac pour tous les matériaux de litière courants (séparateur de lisier, paille hachée, sciure/copeaux & farine de paille)	
» + 290 litres (volume total 610 litres)	356
» + 580 litres (volume total 900 litres)	707
Option couleur selon RAL (RAL 2004 = standard)	380

Emballage / Coûts de transport (net)	625

Les prix pour les fournitures sont uniquement valables pour des machines d´origine; prix pour rétrofourniture sur demande! Options spéciales sur demande!
Prix en EURO hors taxes, valable jusqu´au 30/06/2024. Sous toutes réserves.

MACHINE DE BASE (immédiatement disposible)

Dimensions (L / H / L / kg) L: 85 cm H: 175 cm L: 169 cm Poids: 290 kg

1676
- » traction avant
- » crampons agricoles
- » démarrage hydraulique puissant et robuste
- » braquage mécanique des roues arrière (braquage par tringlerie de direction)
- » 1 fonction hydraulique à double-effet
- » dispositif de levage à simple effet en position flottante pour compenser le niveau icl. Système de levage hydraulique avec système d'attelage rapide
- » Compteur d´heures

Honda GXV 390 1-cylinder petrol engine
7,6 KW (10,2 CV) pour 3600 trs/min, (à refroidissement par air, démarrage électrique, démarreur à câble)
système hydraulique du travail: 12l/min à 170 bar 8.921

Loncin LC1P85FA 1-cylinder petrol engine
7,4 KW (10 CV) pour 3600 trs/min, (à refroidissement par air, démarrage électrique, démarreur à câble)
système hydraulique du travail: 11l/min à 170 bar 8.698

ACCESSOIRES

Remplissage de pneus
» polyuréthane (PU) comme prévention anti-crevaison et une traction améliorée À utiliser 163

Option couleur selon RAL (RAL 2004 = standard) 313

1446 ## VARIANTE D'ATTELAGELAGE

Distributeur à entraînement électrique avec entraînement électrique (24 V)
fonctionne sur batteries, durée d´utilisation maxi : 30 min, incl. chargeur, pour des matériaux: sciure de bois, farine de paille et asséchant; incl. coulisseau de dosage réglable en continu, régulation variable de vitesse du convoyeur; distribution à droite dans le sens de la marche; position du distributeur: à l'arrière au-dessus de la 3ème roue
» volume 100 litres 4 496

Racleur 105 cm
À la forme V, avec double lèvre résistant en PU (polyuréthane), assure un nettoyage facile & rapide des callebotis, même dans les étables étroites 639
» balai logette ø 850 mm avec monté sur le racleur, pivotement hydraulique, réglable en hauteur (mécanique) 1 618

balai logette ø 850 mm avec roues (sans Racleur de lisier) à pivotement hydraulique, réglable mécaniquement en hauteur et 2 roues de guidage ø 200 x 50 2257

Lame à repousser le fourrage / lame à neige 135 cm
orientable à droite / à gauche, lame racleuse très résistante pour repousser le fourrage & pour nettoyer la table de fourrage en même temps; Également applicable pour le déneigement 666
» avec orientation latérale hydraulique 1 020

Balayeuse 100 cm
brosse ø 320 mm, 100 % PP, roues Ø 140 mm, moteur hydraulique interne, incl. protection contre les projections pour le balayage simple, compensateur de niveau 1 373
» Bac de ramassage, vidange mécanique, incl. fonction balayage simple 403

Balai radial ø 1050 mm
100 % PP, entraînement hydraulique, rotation à droite/ à gauche et toile d'andain pour la brosse radiale (à gauche) 1 183
» incl. déflecteur (à gauche) pour un nettoyage approfondi d'allée l'alimentation 1 210

Brosse de désherbage ø 750 mm
incl. dispositif de pivotement meachnique (droite / gauche), béquille, marche à droite/ à gauche de la brosse, avec l'inclinaison mécanique par tirant, caoutchouc toile de protection, variable
» 100% poils en fil plat 1 337
» poils en fil plat et acier plat 1 621
1676 » **Refroidisseur d'huile**, pour la réduction de la température de l'huile hydraulique 769

Godet à déversement en hauteur
Largeur: 87 cm, volume : 50 l, vidange hydraulique 952

Emballage / Coûts de transport
» **Tuchel-Trac Mini 3 machine** (net) 724
» **outil** (net) sur demande

MACHINE DE BASE (immédiatement disposible)

Dimensions (L / H / L / kg) L: 61 cm H: 104 cm L: 109 cm Poids: 84 kg

1432 » **Moteur à essence Honda GCV 160,** 3,3 KW (4,5 CV) pour 3200 tr/min, (refroidi par air, démarreur à câble)
» Puissance hydraulique : 6 l/min à la 3200 tr/min,
» Entraînement hydraulique avec une vitesse de déplacement (avant / arrière) Commande de la timonerie
» Pneus agraires
» un circuit de commande hydraulique à double effet

3 002

ACCESSOIRES

Vitesse d'avancement réglable en continu jusqu'à 3,7 km/h; commande par tringles et verrou d'ajustage (pas de câbles Bowden)	543
Pneus spéciaux pneus agricoles extra-larges 16 x 6.50 x 8 (ø 400 mm)	295

1441 VARIANTE D'ATTELAGELAGE

Racleur-V 100 cm lame racleuse à double lèvre, incl. compensateur de niveau, galvanisé, avec bases résistantes en diepothan, se porte garant pour un nettoyage facile et rapide des caillebotis, même dans les étables étroites	714
Balai logette ø 850 mm 100% PP, ajustable, incl. roue de soutien et de guidage, pour balayer les logettes surélevées, ajustable par levier cremailliere et masse 20kg inclus sur le guidon pour plus de comfort	1 685
Lame de fourrage 110 cm orientation à droite/gauche, incl. compensateur de niveau, peinture par poudre, avec lame racleuse résistante qui sert à repousser le fourrage et à nettoyer parallèlement la zone de fourrage	699
Lame à neige 95 cm hauteur 40 cm, orientation à droite et gauche, avec une lame racleuse résistante, incl. compensateur de niveau, peinture par poudre	553
Balayeuse axiale Brosse ø 320 mm 100% PP, entraînement hydraulique, peinture par poudre, orientation à droite et gauche, incl. compensateur de niveau	
» 75 cm	1 182
» 100 cm	1 515
Bac de ramassage peinture par poudre, approprié pour la balayeuse axiale, incl. lame racleuse	
» 75 cm	363
» 100 cm	579
Radiale ø 800 mm 100 % PP, peinture par poudre, entraînement hydraulique, avec marche à droite et gauche	1 389
Brosse de désherbage ø 600 mm 100 % acier plat, hydraulique, rotation à droite / à gauchee	1 369

Emballage / Coûts de transport	
» **Tuchel FarmClean machine** (net)	265
» **Tuchel FarmClean machine & outil**	340
» **outil** (net)	sur demande

Les prix pour les fournitures sont uniquement valables pour des machines d´origine; prix pour rétrofourniture sur demande! Options spéciales sur demande!
Prix en EURO hors taxes, valable jusqu´au 30/06/2024. Sous toutes réserves.

TRIANGLE D'ATTELAGE

selon ISO 11001

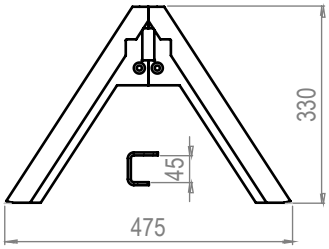

KAT COMMUNAL

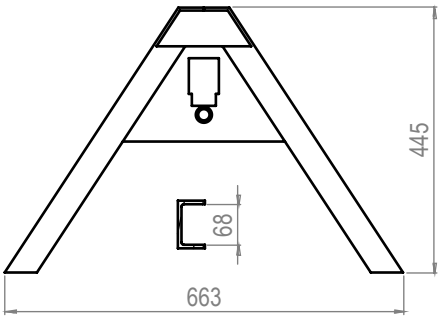

KAT 0

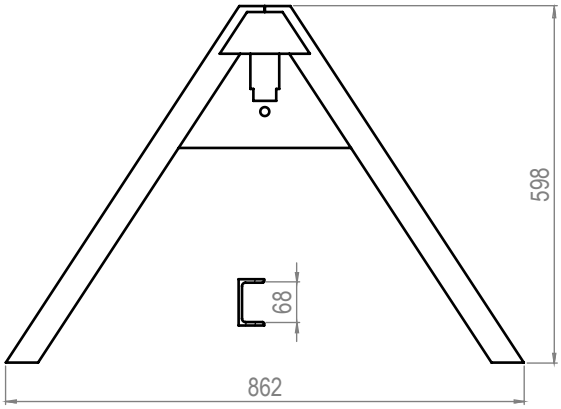

KAT I

ATTELAGE À 3-POINTS

selon ISO 730-1

CAT I / II

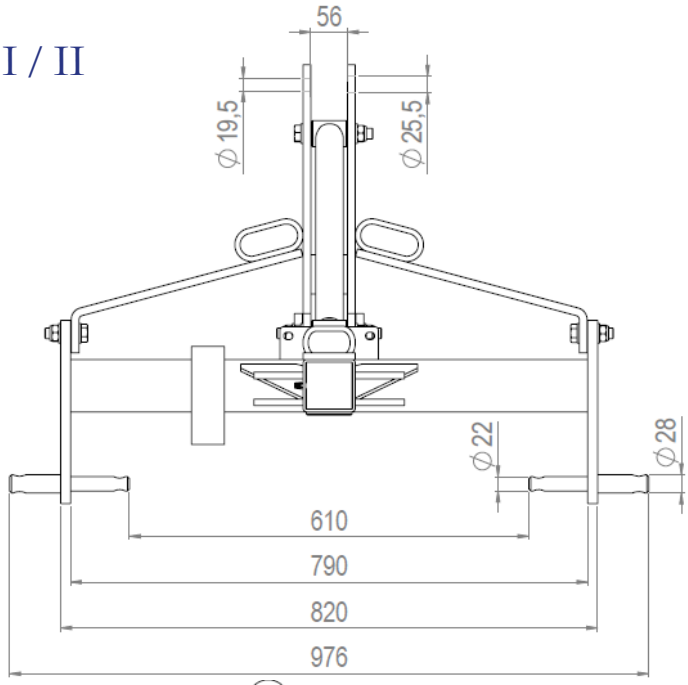

CAT I N

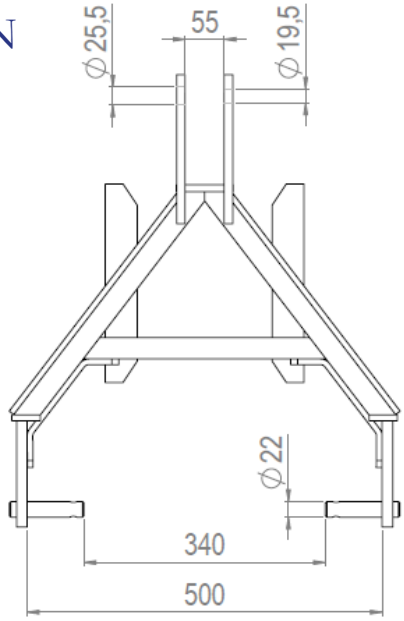

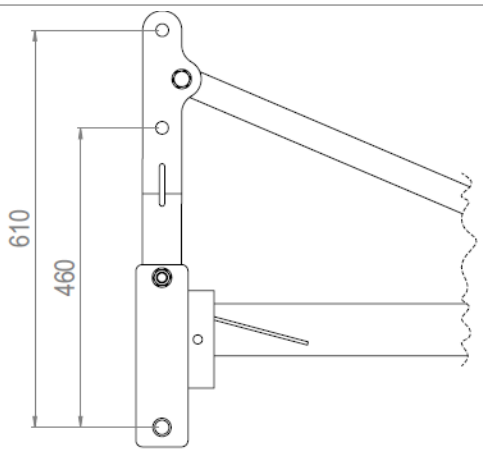

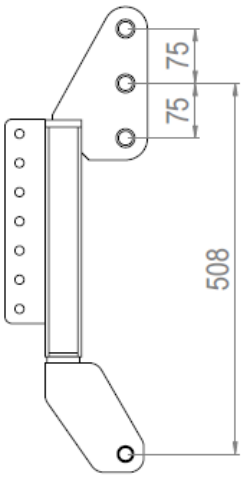

COMPENSATEUR DE NIVEAU 3-D

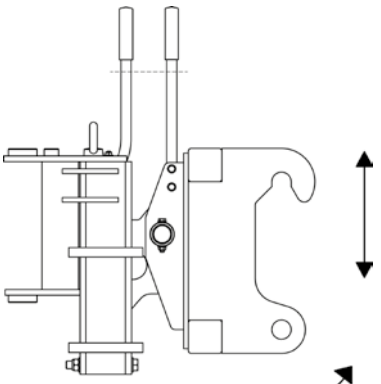

vertical

pivotant
par axe pendulaire

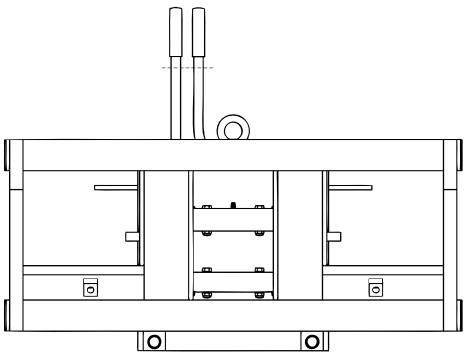

horizontal

BROSSES

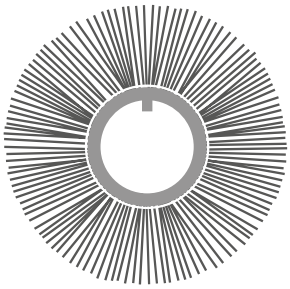

WaveLine

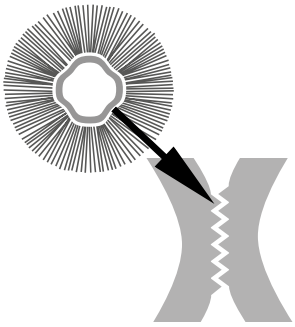

WaveLine avec CrownLock

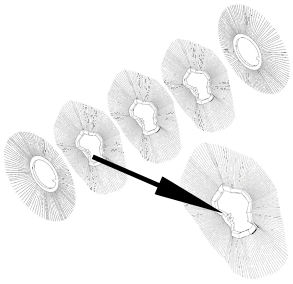

Beeline

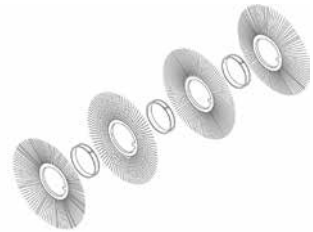

PP Sunline

Snowline

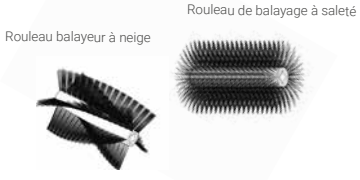

Segments de brosse

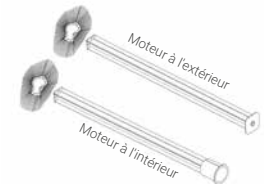

Arbre-balai pour des éléments de brosse

Arbre-balai pour des segments de brosse

ATTELAGE HYDRAULIQUE

ACCOUPLEMENT SVK

PRISE

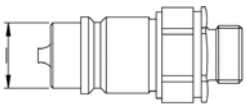

Dimension 2 = ø 17,2 mm
Dimension 3 = ø 20,5 mm
Dimension 4 = ø 29 mm

MANCHON

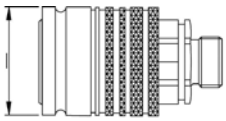

Dimension 2 = ø 31 mm
Dimension 3 = ø 38 mm
Dimension 4 = ø 48 mm

ACCOUPLEMENT PAR BAGUE FILETÉE

PRISE

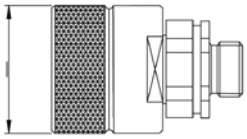

Dimension 1 = ø 35 mm
Dimension 3 = ø 42 mm
Dimension 4 = ø 48 mm
Dimension 5 = ø 55 mm

MANCHON

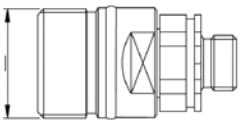

Dimension 1 = ø M 24x2
Dimension 3 = ø M 36x2
Dimension 4 = ø M 42x2
Dimension 5 = ø M 48x3

Accouplement Flat-Face (étanche aux gouttes)

PRISE

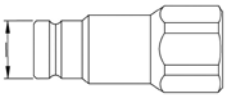

Dimension 1 = ø 16,1 mm
Dimension 2 = ø 19,7 mm
Dimension 3 = ø 24,5 mm
Dimension 4 = ø 30 mm

MANCHON

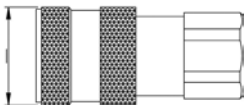

Dimension 1 = ø 28 mm
Dimension 2 = ø 32 mm
Dimension 3 = ø 38 mm
Dimension 4 = ø 48 mm

DIRECTION

DENNIS SCHÜRMANN
d.schuermann@tuchel.com
+49 (0) 5971 96 75 0

RESPONSABLE COMMERCIAL

FLORENTIN ROUSSET

f.rousset@tuchel.com
+33 (0) 612 01 56 40

EXPORT

CHRISTIAN SCHULTE

c.schulte@tuchel.com
+49 (0) 5971 96 75 39

NIKLAS WILDE

n.wilde@tuchel.com
+49 (0) 5971 96 75 37

SERVICE PIÈCES DE RECHANGE

BERNHARD STRIET

b.striet@tuchel.com
+49 (0) 5971 96 75 24

MARKUS GROßE-KLEIMANN

m.kleimann@tuchel.com
+49 (0) 5971 96 75 85

ALEXANDER MICHLER

a.michler@tuchel.com
+49 (0) 5971 96 75 46

SERVICE GARANTIE

STEFAN HÜLSMANN

s.huelsmann@tuchel.com
+49 (0) 5971 96 75 20

HAUTE QUALITÉ

MADE IN GERMANY

Tuchel Maschinenbau GmbH
Holsterfeld 15
D-48499 Salzbergen

+49 (0) 5971 96 75 0
+49 (0) 5971 96 75 30
info@tuchel.com

01/2024_10012764

* Tous les prix précédents ne sont plus valables ! Sous réserve de supplément de taxe sur le matériel et de péage ! Dimensions, poids et données techniques sans garantis.

Avis: Les raccords hydrauliques sont choisis en fonction des indications du fabricant ou du client. Ils ne font toutefois PAS partie de la livraison et doivent, le cas échéant, être remplacés par le client lui-même.
Avis: Il est possible que des poils métalliques se détachent ou se cassent en raison de la fabrication. Dans les zones sensibles, cela peut entraîner des blessures. Nous déclinons toute responsabilité à cet égard.